2026年度　組織機構図
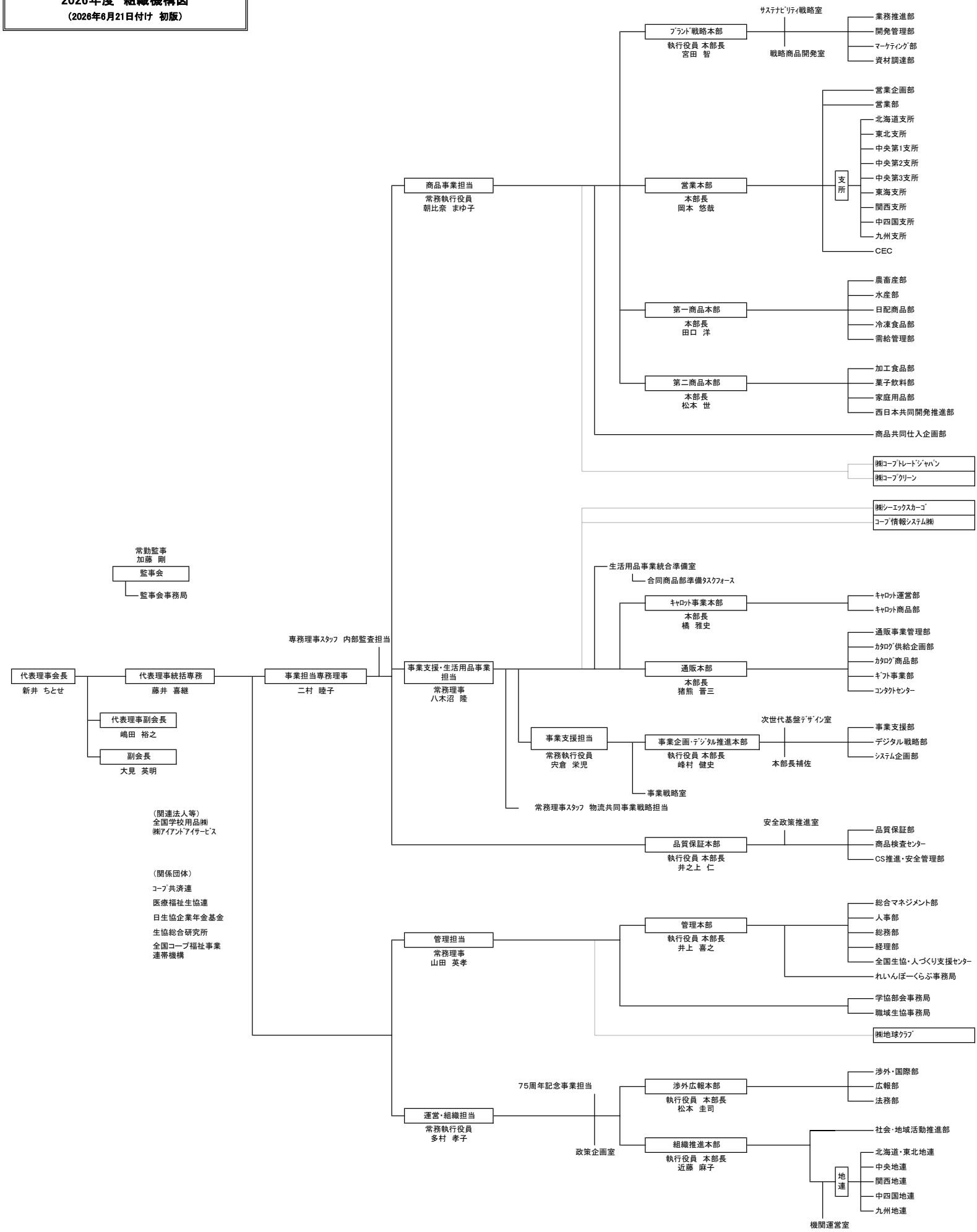
（2026年6月21日付け　初版）