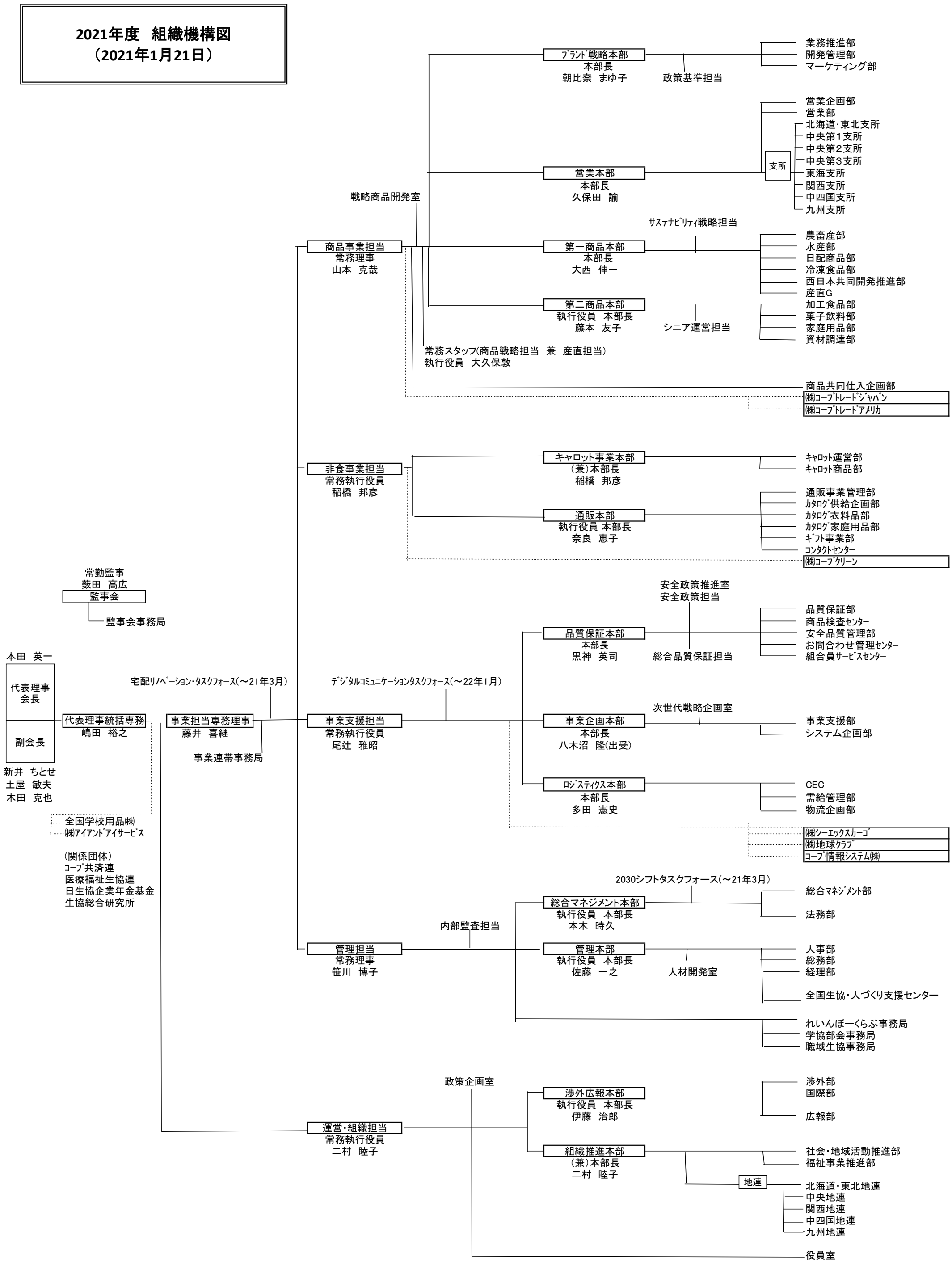2021年度　組織機構図
（2021年1月21日）